КОРОБКА МОНТАЖНАЯ ПЛАСТИКОВАЯ КМП-40.60.13 (МОДЕЛЬ СНЯТА С ПРОИЗВОДСТВА)

Артикул: 40171

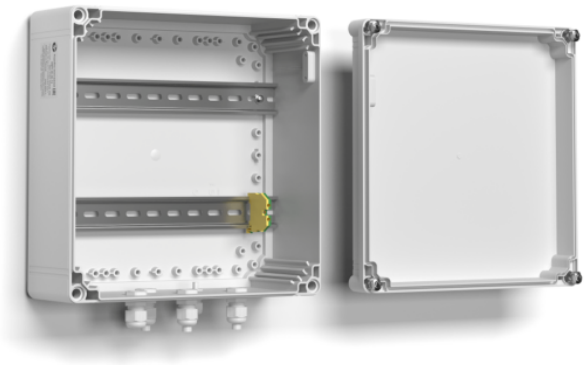

Технические характеристики:

№ п/п	Наименование	Значение
1	Материал корпуса	пластик ABS
2	Диапазон рабочих температур	-40°С ÷ +80°С
3	Габаритные размеры (с гермовводами)	400х600х132 мм
4	Вес с упаковкой, не более	4,4 кг

Коробки монтажные пластиковые серии **КМП** предназначены для коммутации цепей питания и линий

связи, установки устройств защиты от импульсных перенапряжений и любого другого электронного оборудования, и защиты их от воздействия окружающей среды. КМП оборудованы магнитоконтактным извещателем для сигнализации о несанкционированном доступе и клеммой заземления.

КМП выпускаются по техническим условиям ТУ 26.30.50-077-31006686-2017.

Климатическое исполнение коробок соответствует **УХЛ1, 5 ГОСТ 15150-69**. Степень защиты **IP66**.

Приобретается по отдельной заявке:

- Панель монтажная с комплектом крепежа
- Рамная вставка глубиной 55 мм, включая монтажные винты, уплотнитель и магнитоконтактый извещатель
- Крепеж настенный (крепежное ушко – 4 шт., саморез – 4 шт.)
- Кронштейн КС-11 для крепления на опору Ø от 115 до 135 мм (для КМП-20.20.13, КМП-20.30.13)
- Кронштейн КС-12 для крепления на опору Ø от 115 до 135 мм (для КМП-30.30.13, КМП-30.40.13)
- Кронштейн КС-13 для крепления на опору Ø от 115 до 135 мм (для КМП-40.40.13, КМП-40.60.13)

Кронштейны под опоры других размеров под заказ.

Устройство, габаритные и установочные размеры:

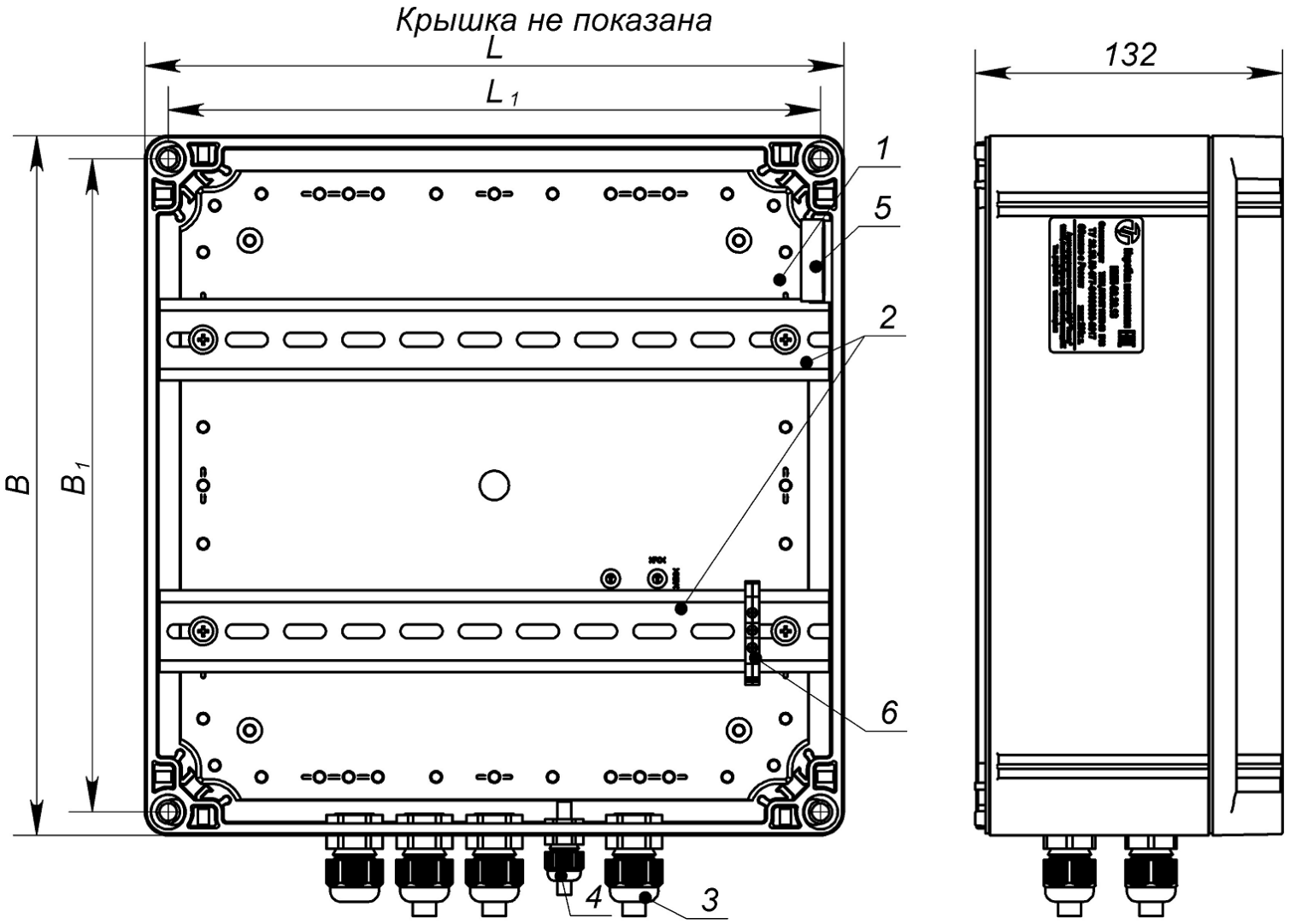

№ п/п	Наименование	КМП-20.20.13	КМП-20.30.13, КМП-30.30.13, КМП-30.40.13, КМП-40.40.13	КМП-40.60.13
1	Корпус	1 шт.	1 шт.	1 шт.
2	Din-рейка 35х7,5	1 шт.	2 шт.	4 шт.
3	Гермоввод PGA11 - Ø кабеля 10 ÷ 6 мм*	4 шт.	4 шт.	4 шт.
4	Гермоввод PGA7 - Ø кабеля 8 ÷ 4,5 мм*	1 шт.	1 шт.	1 шт.
5	Магнитоконтактный извещатель	1 шт.	1 шт.	1 шт.
6	Клемма заземляющая	1 шт.	1 шт.	1 шт.

* Гермовводы для кабелей другого диаметра, количество и их расположение устанавливаются по отдельной заявке.

Наименование коробки монтажной	L, мм	L_1, мм	B, мм	B_1, мм
КМП-20.20.13	200	180	200	180
КМП-20.30.13	200	180	300	280
КМП-30.30.13	300	280	300	280
КМП-30.40.13	300	280	400	380
КМП-40.40.13	400	380	400	380
КМП-40.60.13	400	380	600	580

Монтаж кронштейна для крепления на квадратные и круглые опоры:

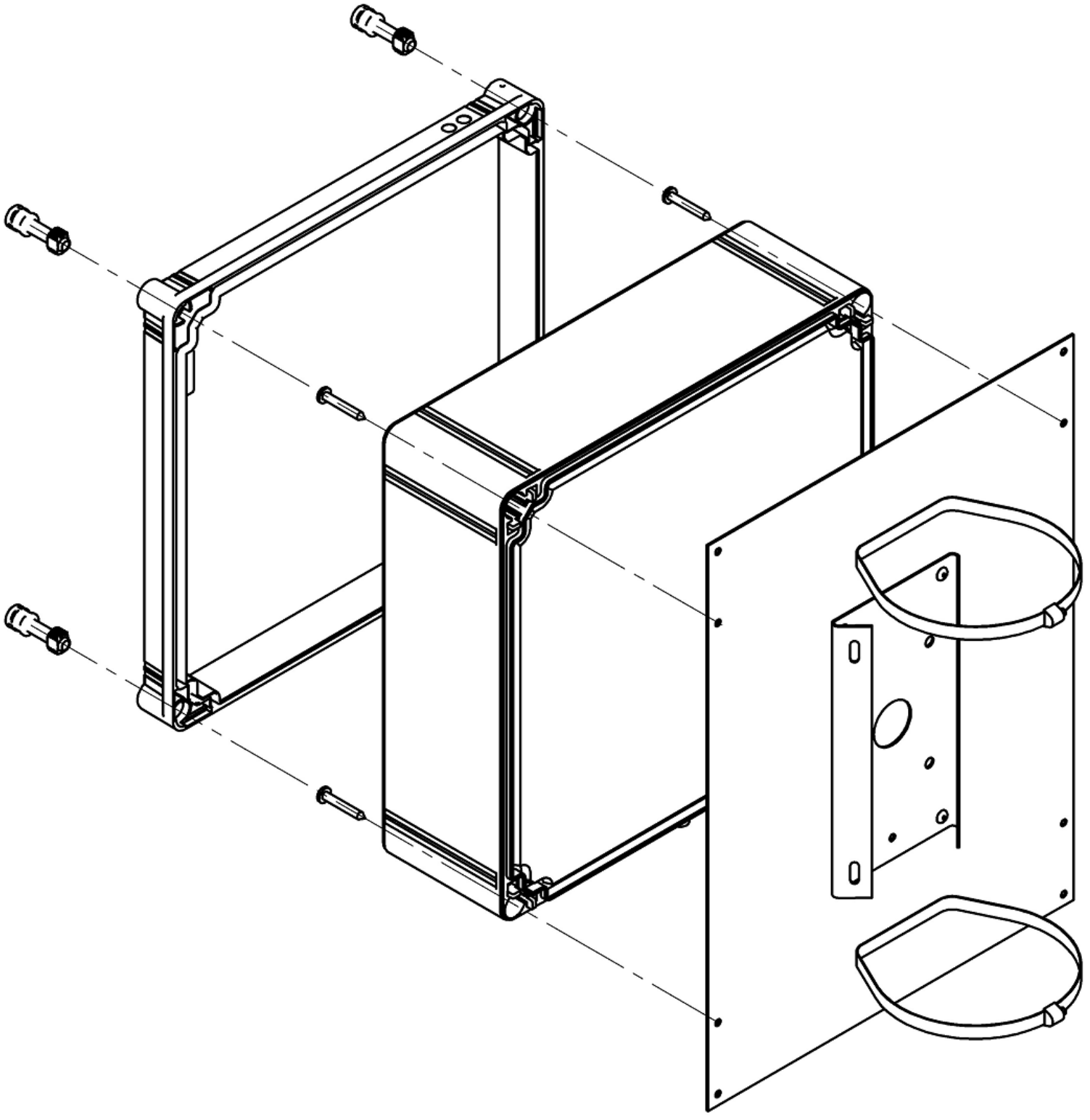

Установка рамной вставки:

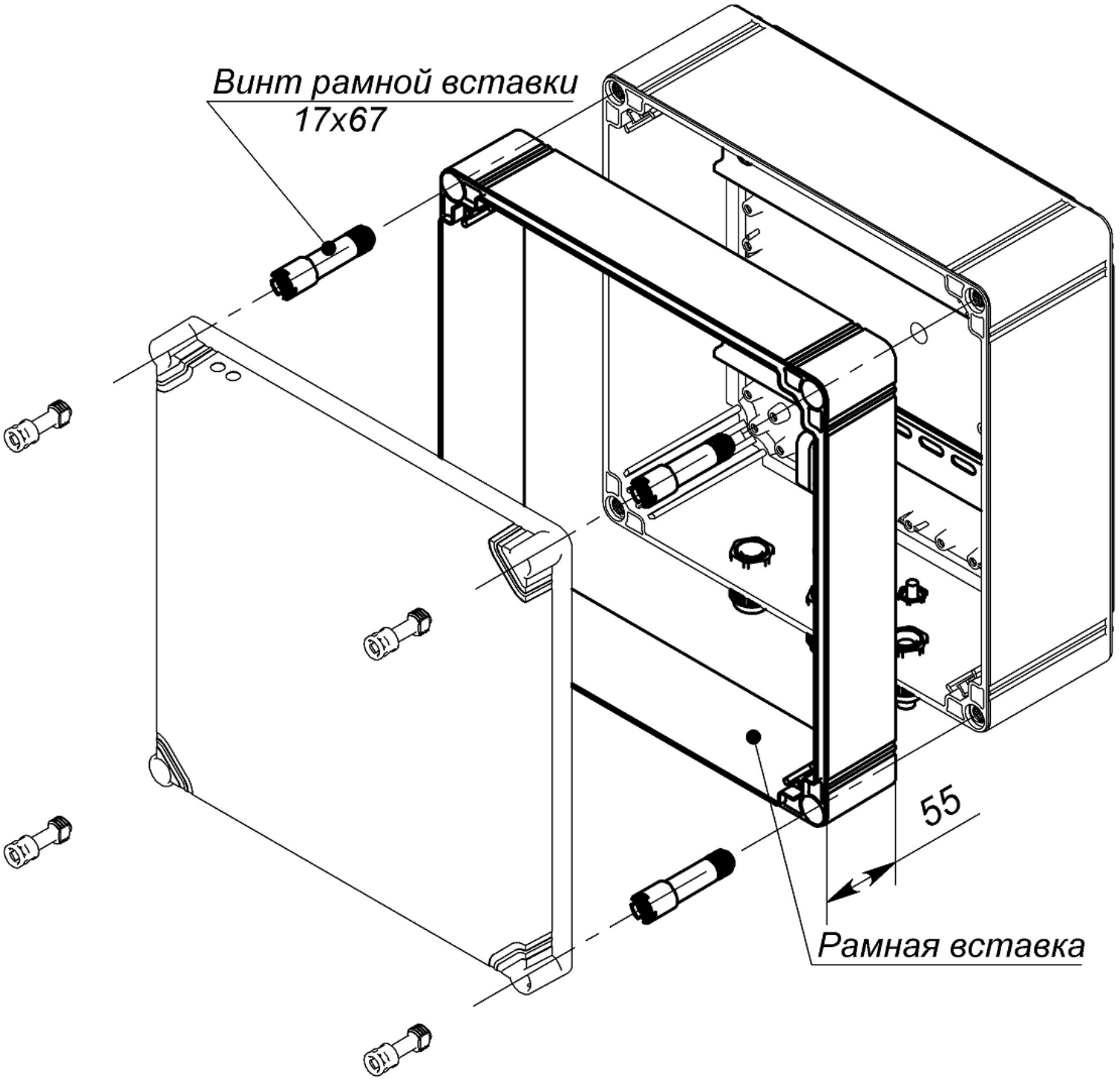
Винт рамной вставки
17x67
55
Рамная вставка