ШКАФ МОНТАЖНЫЙ ШМ-20.20.12 (МОДЕЛЬ СНЯТА С ПРОИЗВОДСТВА)

Артикул: 57004



Технические характеристики:

Характеристика	Значение
Материал корпуса и поверхности шкафа	
-корпус	листовая сталь толщ. 1,25мм (покрытие – грунтовка, краска порошковая)
-дверь	листовая сталь толщ. 1,5мм (покрытие – грунтовка, краска порошковая)
-панель монтажная	листовая сталь 2мм, оцинкованная
Диапазон рабочих температур	-60°С ÷ +70°С
Габаритные размеры (без гермовводов)	См. схему

Характеристика	Значение
Вес с упаковкой, не более	ШМ-15.15.12 - 2,3 кг ШМ-20.20.12 - 3,1 кг ШМ-20.30.12 - 4,1 кг ШМ-30.30.12 - 5,8 кг ШМ.30.40.15 - 7,7 кг

Шкафы монтажные серии ШМ предназначены для коммутации цепей питания и линий связи, установки устройств защиты от импульсных перенапряжений и любого другого электронного оборудования, и защиты их от воздействия окружающей среды. Изделия оборудованы тамперным контактом для сигнализации о несанкционированном доступе и клеммой заземления.

Изделие выпускается по техническим условиям ТУ 26.30.50-077-31006686-2017.

По способу защиты человека от поражения электрическим током изделие соответствует классу I по ГОСТ 12.2.007.0-75.

Климатическое исполнение изделия соответствует УХЛ1,5 ГОСТ 15150-69. Степень защиты **IP 55.**

Устройство и габаритно-установочные размеры

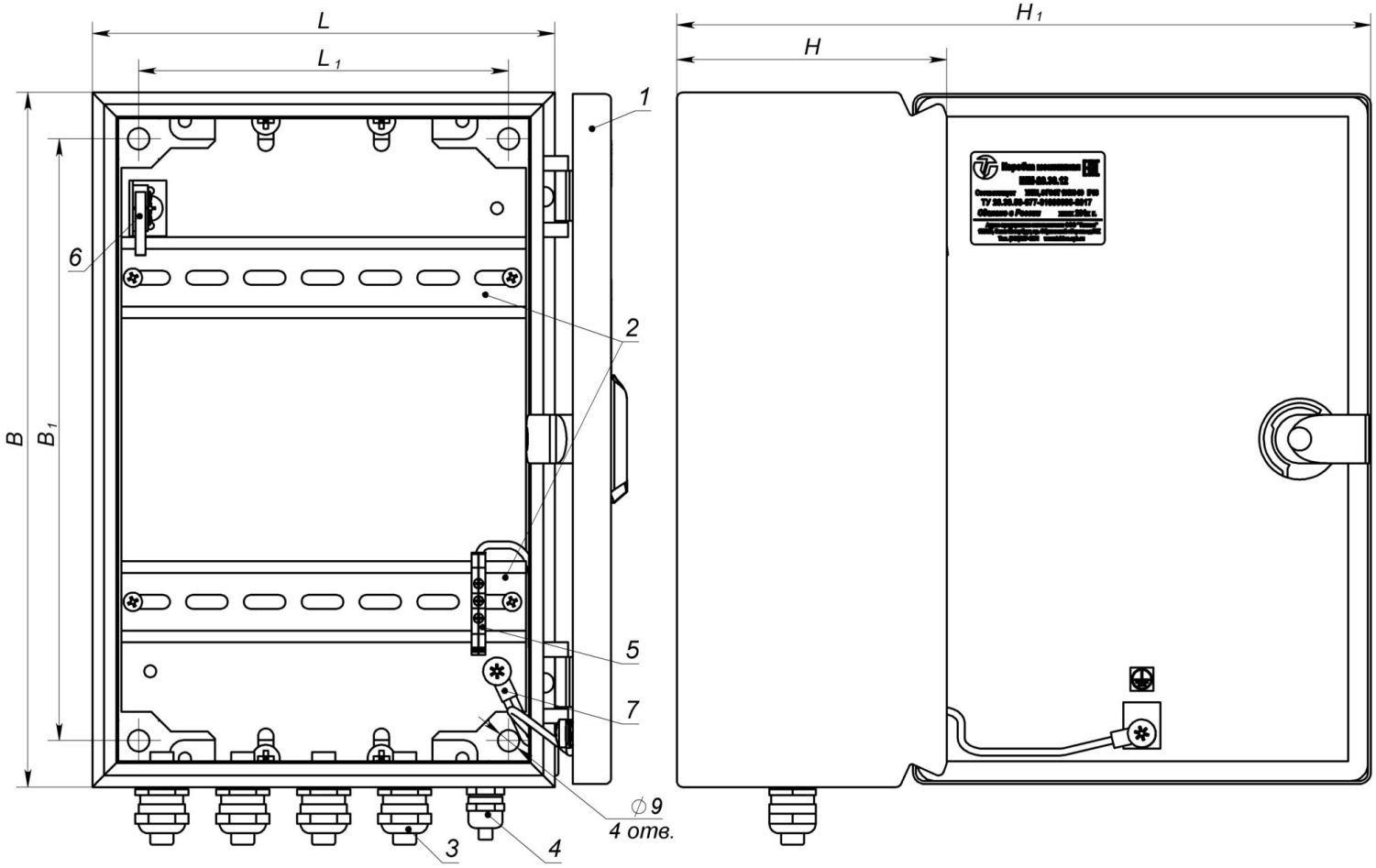

Наименование монтажного шкафа	L, мм	L_1, мм	B, мм	B_1, мм	H, мм	H_1, мм
ШМ-15.15.12	150	110	150	110	117	250
ШМ-20.20.12	200	160	200	160		300
ШМ-20.30.12			300	260		
ШМ-30.30.12	300	260	300			400
ШМ-30.40.15			400	360	147	430