ТЕРМОШКАФ (600Х1200Х300ММ, -50°С) ТШУ-5-В2

Артикул: 52104



Технические характеристики:

Питание термошкафа:	
- напряжение питания	230 В АС, 50 Гц
- максимальный ток нагрузки	6 А
Обогрев:	
- напряжение питания	230 В АС, 50 Гц
- потребляемая мощность	350 Вт
Вентиляция:	
- напряжение питания	230 В АС, 50 Гц
- потребляемая мощность	25 Вт

Максимальная мощность тепловых потерь устанавливаемой в термошкаф аппаратуры	380 Вт
Диапазон регулирования температуры обогрева в термошкафу	-20 °С ÷ +15 °С
Диапазон регулирования температуры вентиляции термошкафа	+20 °С ÷ +55 °С
Температура срабатывания тепловой защиты	+30 °С
Температура срабатывания аварийной сигнализации	+70 °С
Диапазон регулирования температуры холодного запуска аппаратуры	-30 °С ÷ +5 °С
Диапазон рабочих температур окружающей среды	-50 °С ÷ +50 °С
Интерфейс RS-485 (Modbus RTU):	
- скорость (заводская установка – 9600)	1200 … 57600 бит/с
- диапазон адресов (заводская установка – 1)	1 … 247
- формат данных	8 бит, 1 стоп-бит, без чётности
Материалы и поверхность термошкафа:	
- корпус	листовая сталь, порошковое покрытие RAL7035
- панель монтажная	листовая сталь, оцинкованная
Средняя наработка на отказ, не менее, ч	70 000
Средний срок службы, не менее, лет	8
Габаритные размеры (без гермовводов) ШхВхГ	600х1200х300 мм
Масса с упаковкой, не более	55,5 кг
Кабельный ввод PG29 – Ø кабеля 18-25 мм	4 шт.

Термошкаф ТШУ-5-В2 предназначен для установки в нём телевизионного либо другого электронного оборудования и поддержания заданного температурного режима при эксплуатации этого оборудования. Благодаря встроенному блоку управления климатом БУК-3У через интерфейс RS-485 по протоколу Modbus RTU, термошкаф обеспечивает удалённый контроль текущей температуры, дистанционное управление обогревом, вентиляцией и питанием аппаратуры, а также интеграцию в автоматизированные системы диспетчеризации и мониторинга (АСУ ТП, SCADA).

Термошкаф оборудован:

- блоком управления климатом БУК-3У, предназначенным для управления обогревателем, вентилятором и холодным запуском аппаратуры, установленной в термошкафу, а также для удалённого контроля и управления по протоколу Modbus RTU;
- обогревателем термошкафов ОТШ, оборудованным встроенным биметаллическим выключателем, ограничивающим температуру поверхности радиатора до +90 °С;
- вентиляторной системой охлаждения (вентилятор ВТШ-170 и фильтр ФТШ-170), выполненной в вандалоустойчивых корпусах;
- тамперным контактом для сигнализации о несанкционированном доступе.

На монтажной панели предусмотрены отверстия Ø 3,7 мм (под саморез ST4,2), для установки дополнительных DIN-реек.
Термошкаф выпускается по техническим условиям ТУ 26.30.50-077-31006686-2017.

Термошкаф соответствует:

- техническим требованиям – ГОСТ Р 51558;
- требованиям безопасности – ГОСТ Р МЭК 60065;
- требованиям ЭМС – ГОСТ Р 50009, ГОСТ IEC 61000-3-2, ГОСТ IEC 61000-3-3;
- степени защиты от поражения электрическим током – I классу по ГОСТ 12.2.007.0;
- климатическому исполнению – УХЛ1, УХЛ5 по ГОСТ 15150;
- степени защиты – IP55 по ГОСТ 14254.

Устройство термошкафа

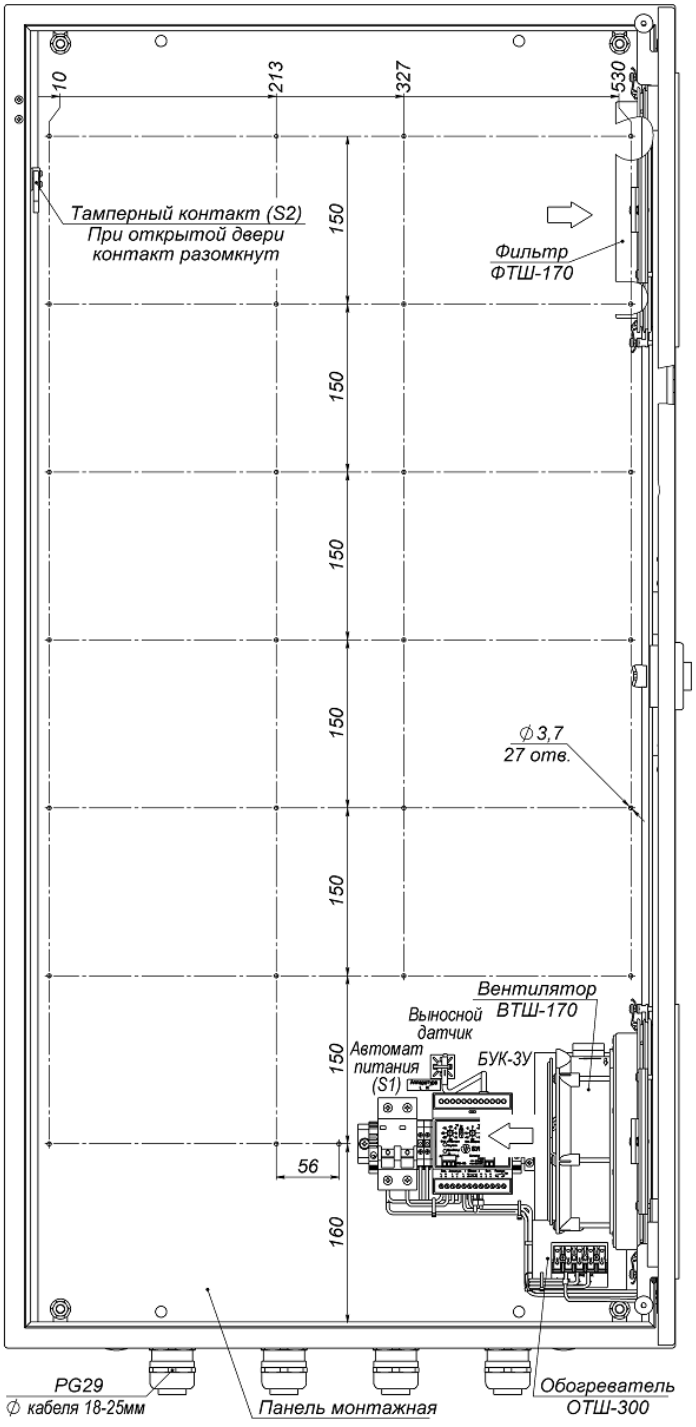

Внешний вид и габаритные размеры БУК-3У

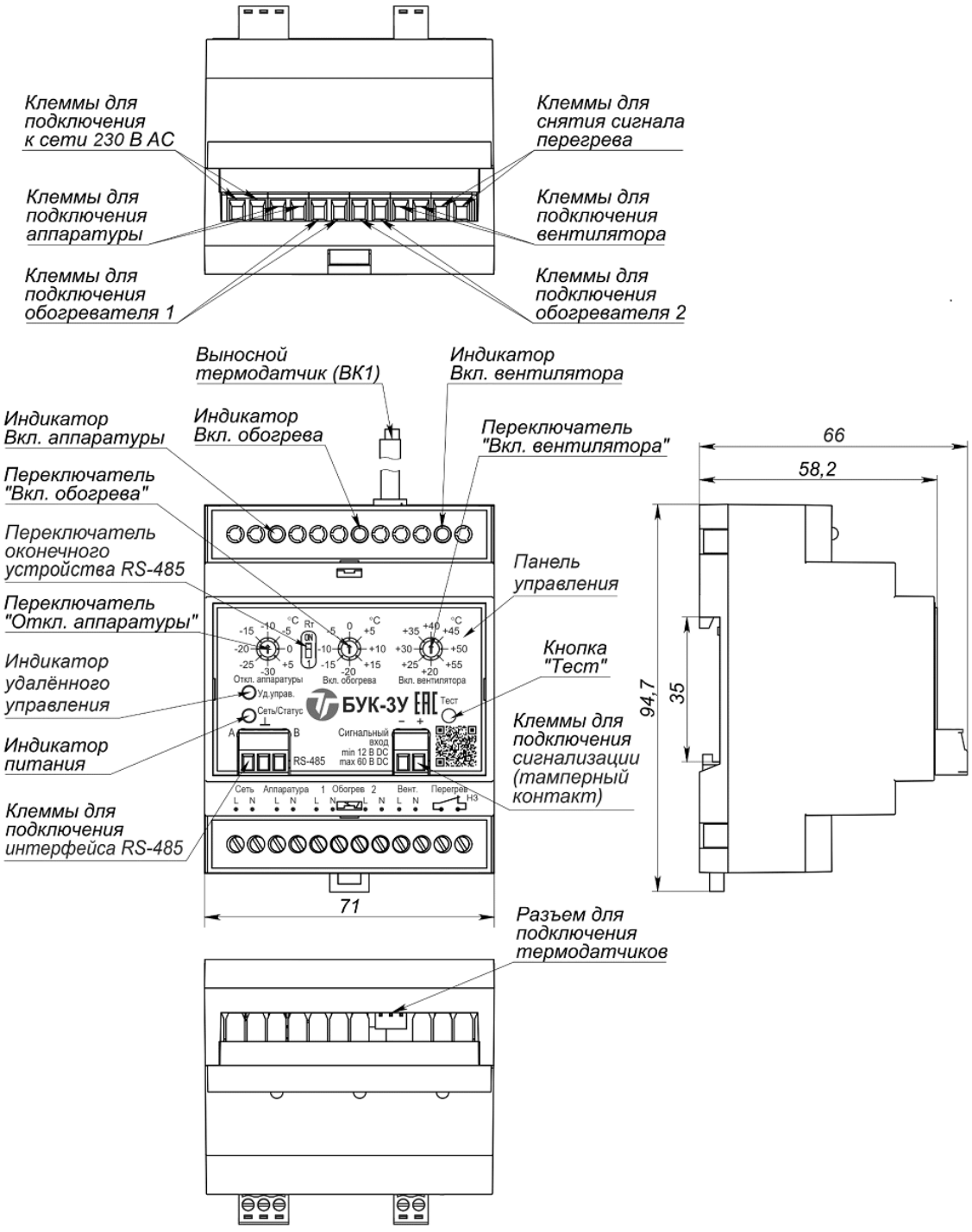

Схема электрическая принципиальная

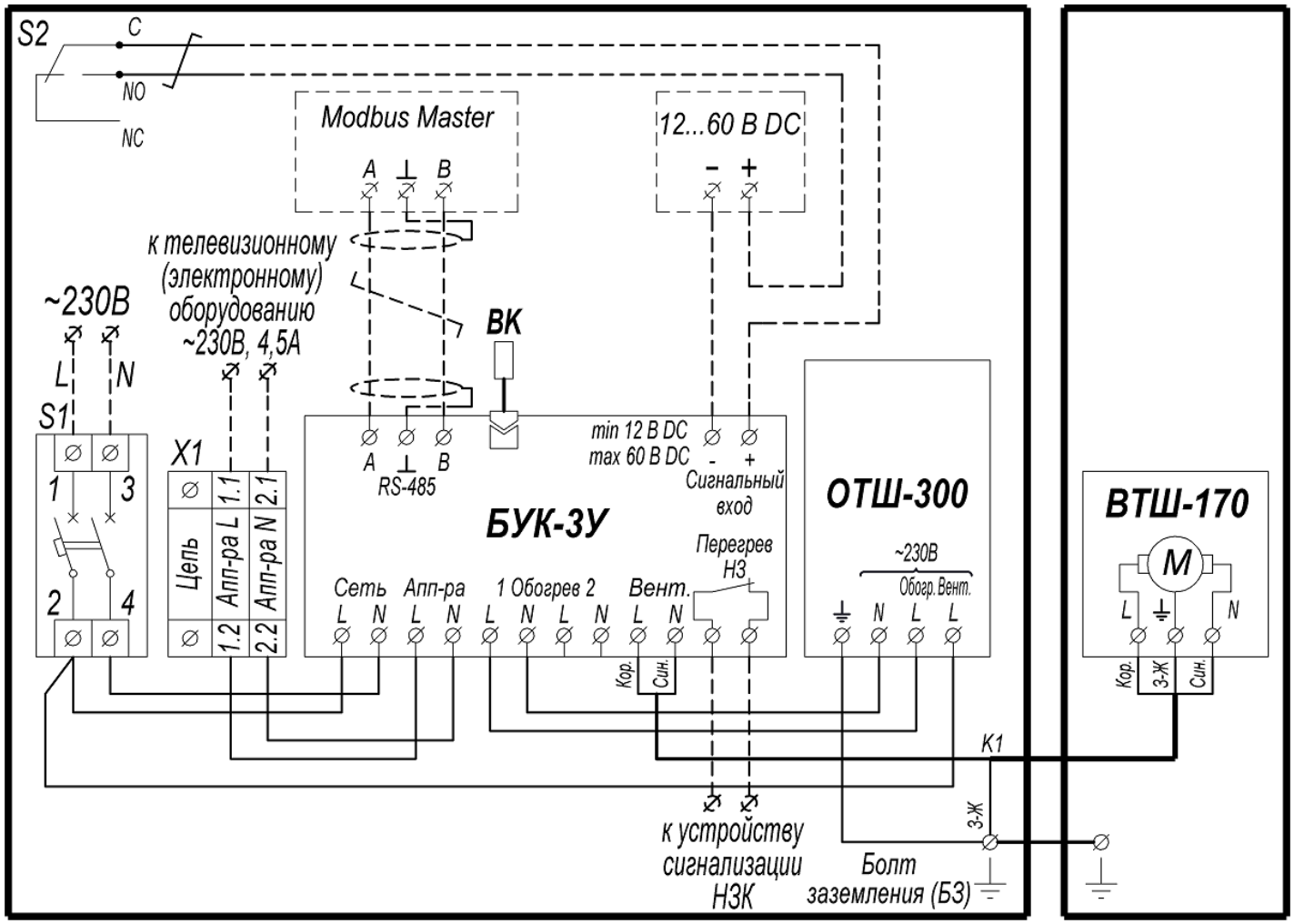
S2
C
NO
NC
Modbus Master
A ⊥ B
12...60 В DC
- +
к телевизионному (электронному) оборудованию ~230В, 4,5А
~230В
L
N
S1
1
3
2
4
X1
Цепь
Апп-ра L
Апп-ра N
1.1
1.2
2.1
2.2
ВК
A ⊥ B
RS-485
min 12 В DC
max 60 В DC
- +
Сигнальный вход
БУК-3У
Перегрев НЗ
Сеть
Апп-ра
1 Обогрев 2
Вент.
L N L N L N L N L N
Кор.
Син.
ОТШ-300
~230В
Обогр.Вент.
N L L
ВТШ-170
M
L N
Кор.
З-Ж
Син.
K1
З-Ж
к устройству сигнализации НЗК
Болт заземления (БЗ)