ВСЕПОГОДНЫЙ УЗЕЛ КОММУТАЦИИ (ВО ВЗРЫВОБЕЗОПАСНОМ КОРПУСЕ ЩОРВ362821 1EX D IIB+H2 T5 GB) ВУК ВБ-14-POE+ (МОДЕЛЬ СНЯТА С ПРОИЗВОДСТВА)

Артикул: 58014

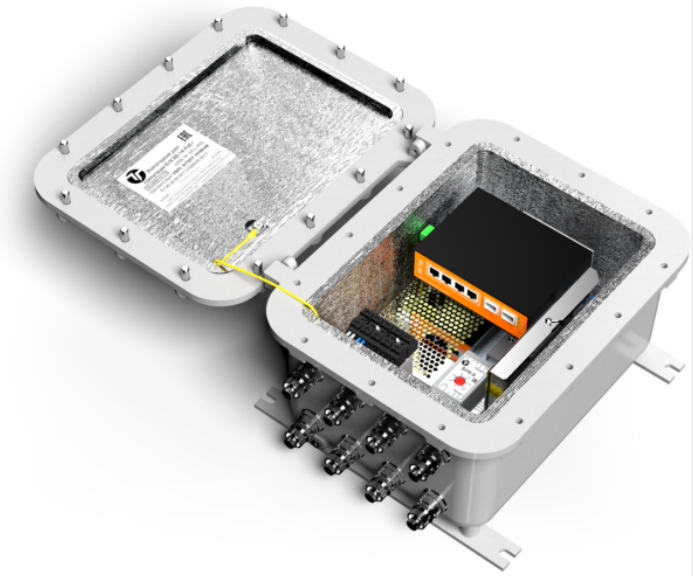

Технические характеристики:

Характеристика	Значение
1. Питание изделия:	
- напряжение питания	220 В AC
- максимальный ток нагрузки	6 А
2. Обогрев:	
- напряжение питания	220 В AC
- потребляемая мощность	40 Вт
3. Диапазон рабочих температур	- 60 °С ÷ +50 °С
4. Интерфейсы:	

Характеристика	Значение
- порт 10/100/1000 Base-T RJ-45 PoE+	4 шт
- порт 1000 Base-X SFP	4 шт
5. Питание подключаемых видеокамер/устройств	PoE/PoE+
6. Максимальная мощность, подключаемых видеокамер/устройств, не более:	
- по стандарту PoE IEEE 802.3af	4x15 Вт
- по стандарту PoE IEEE 802.3at	4x30 Вт
- общий бюджет PoE	120 Вт
7. Максимальная потребляемая мощность	170 Вт
8. Габаритные размеры (без гермовводов) ШхВхГ	300x300x210 мм
9. Вес с упаковкой	10 кг

Всепогодный узел коммутации **ВУК ВБ-14-PoE+** предназначен для обеспечения работы от 1-й до 4-х IP-видеокамер или других устройств с питанием по технологии PoE/PoE+, организации группового канала передачи данных по волоконно-оптической сети, а также поддержания заданного температурного режима при эксплуатации задействованного оборудования и защиты его от воздействия окружающей среды (влаги и отрицательных температур) во взрывоопасных зонах 1 и 2 (при классификации по зональному принципу) или взрывоопасных зонах классов В-1, В-1а, В-1г, где возможно образование взрывоопасных газовых смесей категорий IIA, IIB групп Т1÷Т5 в соответствии с главой 7.3 «Правил устройства электроустановок».

Конструктивно ВУК ВБ-14-PoE+ выполнен в корпусе из коррозионностойкого модифицированного алюминиево-кремниевого сплава, устойчивого к солевому туману и другим химическим веществам, в том числе устойчивого к парам сероводорода и соляной кислоты, к солевым и кислым рудничным водам, фрикционно искробезопасный (полимерно-эпоксидное окрашивание с антистатическим свойством, фрикционно искробезопасное, устойчивое к рабочим средам и ионизирующему излучению, RAL 7035). В ВУК ВБ-14-PoE+ установлены 4 гермоввода (латунь никелированная).

ВУК ВБ-14-PoE+ оборудован - блоком управления климатом (БУК-5), предназначенным для управление обогревом.

ВУК ВБ-14-PoE+ выпускается по техническим условиям ТУ 26.30.50-077-31006686-2017.
По способу защиты человека от поражения электрическим током соответствует классу III по ГОСТ 12.2.007.0-75.

Климатическое исполнение соответствует **УХЛ1, 5 ГОСТ 15150-69**. Степень защиты **IP66**.

Устройство. Габаритные и установочные размеры:

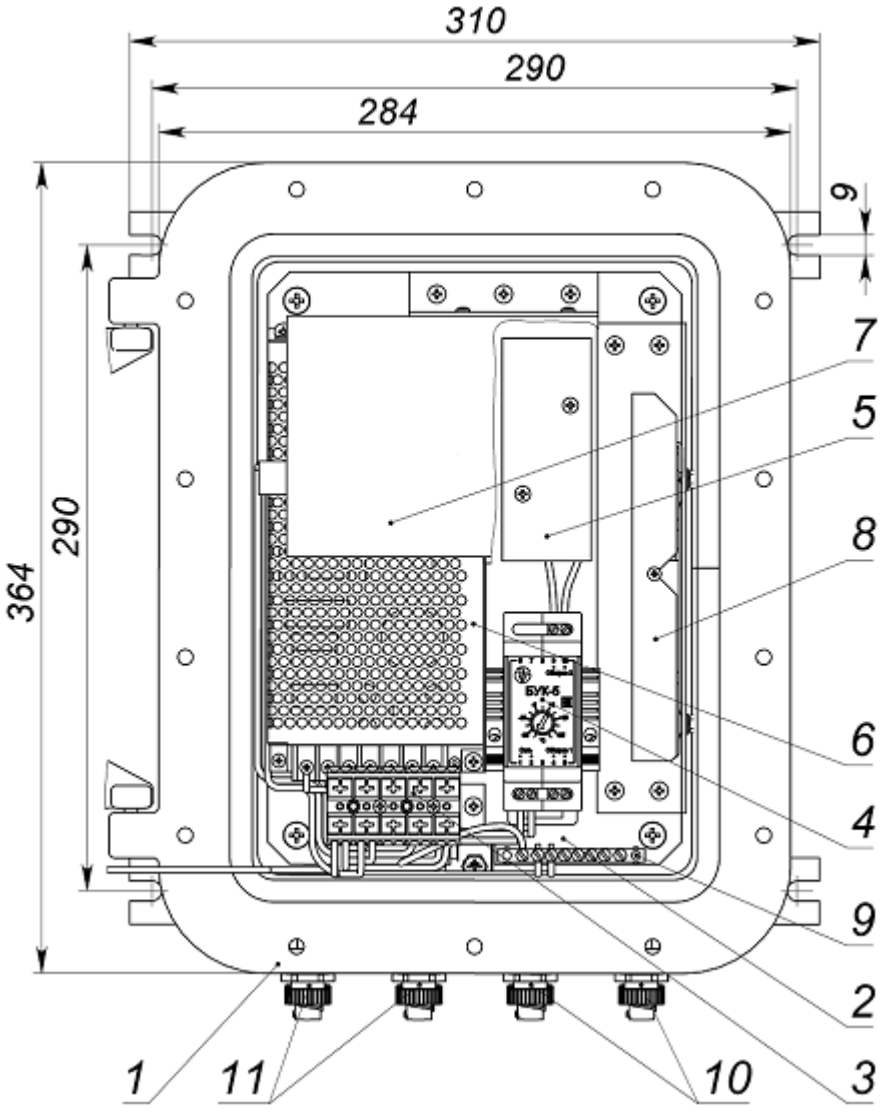

1. Корпус ЩОРВ362821 (364х284х215мм)	1шт.

2. Монтажная панель	1шт.
3. Клеммная колодка (X1) (S провода до 4 мм²)	1шт.
4. Блок управления климатом БУК-5	1шт.
5. Обогреватель (R1)	1шт.
6. AC/DC преобразователь 220/56В, 150Вт	1шт.
7. Неуправляемый коммутатор WiTek 4 порта Eth + 2 порта SFP Wi-PS306GF-I	1шт.
8. Оптический кросс W4 (или аналогичный) с адаптерами SC-SC (4 шт)	1шт.
9. Шина заземления (Ш1)	1шт.
10. Гермоввод FETG1I-12B – Ø кабеля 4-9мм, Øвнутр. металлорукава 12мм*	4шт.
11. Гермоввод FETG1I-15B – Ø кабеля 6-12мм, Øвнутр. металлорукава 15мм*	4шт.

* Гермовводы для кабелей другого диаметра, другое количество устанавливаются по отдельной заявке.

Схема электрическая принципиальная:

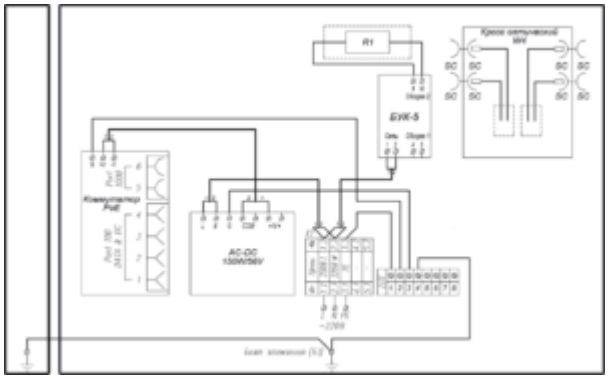

Обжимка вилки RJ45 на кабель кат.5е

RJ-45

Конт.	Цепь	
1	Tx+	Б-ор
2	Tx-	Ор
3	Rx+	Б-Зел
4		С
5		Б-С
6	Rx-	Зел
7		Б-Кор
8		Кор

